小学生男子シングルス予選（41）

1	原山将豪	（松本鎌田小5年）
2	Bye	
3	西塔敬祐	（松本芝沢小4年）
4	松岡拓夢	（長野川中島小4年）
5	戸根川拓磨	（長野古牧小5年）
6	永井飛駕	（松本寿小3年）
7	市川涼大	（松本清水小5年）
8	Bye	
9	洞　瑛温	（筑北小6年）
10	斉藤天馬	（上田南小5年）
11	音喜多秀康	（飯島小3年）
12	仲田成寿	（喬木第一小5年）
13	春日大彦	（宮田小6年）
14	Bye	
15	大黒悠真	（松本開明小6年）
16	宮澤結哉	（長野三輪小5年）
17	後藤達郎	（赤穂南小4年）
18	北沢光琉	（喬木第一小5年）
19	山下光羽	（長野古里小6年）
20	Bye	
21	柳沢佑磨	（信大附属松本小6年）
22	三村準世	（上田川辺小6年）
23	栗田拓実	（長野下氷鮑小4年）
24	田中克征	（軽井沢中部小4年）
25	柴本翔伍	（中野延徳小6年）
26	Bye	
27	新津蓮太郎	（大町北小5年）
28	日達　玲	（諏訪四賀小5年）
29	清水天真	（豊科南小6年）
30	大越楓真	（松本梓川小4年）

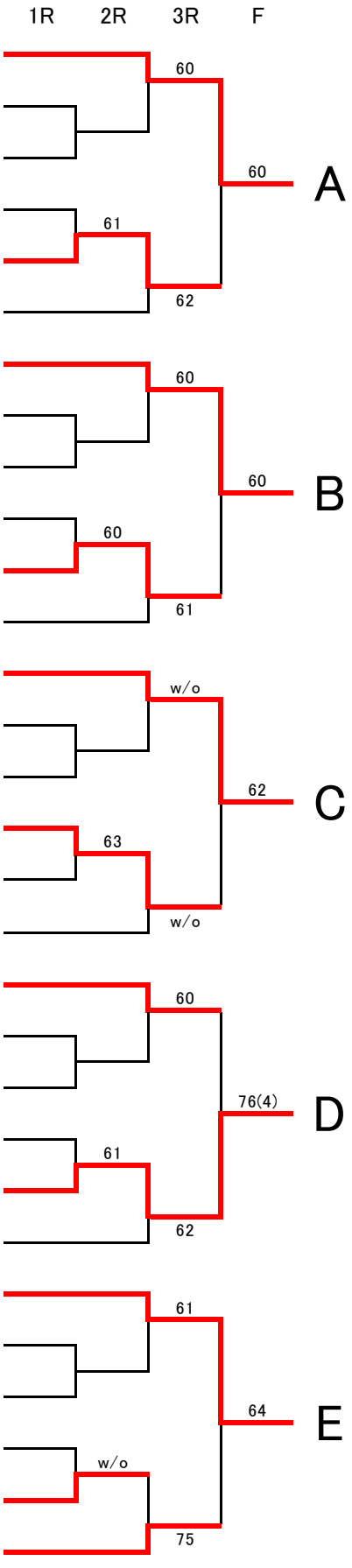
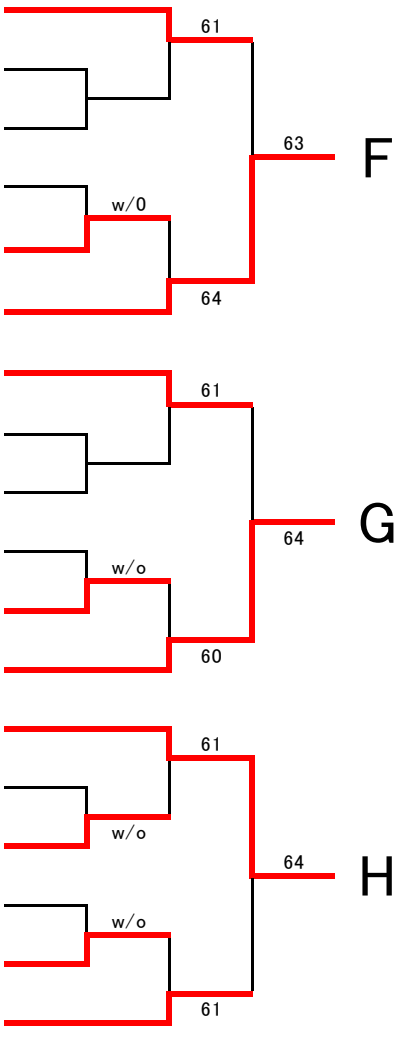
31　横澤駿輝　（上田城下小6年）
32　Bye
33　佐藤陸皇　（須坂日野小4年）
34　山田陵太　（千曲埴生小6年）
35　古田龍之介（伊那東小4年）
36　小泉晴冨　（長野吉田小4年）
37　岩吉海利　（長野浅川小6年）
38　Bye
39　島崎晃太　（喬木第一小5年）
40　加藤雄志　（須坂日野小6年）
41　上田暖幸　（赤穂南小4年）
42　西窪　快　（長野川中島小5年）
43　塩川智生　（上田神科小6年）
44　加藤駿哉　（須坂日野小4年）
45　小林蒼治郎（塩尻両小野小5年）
46　松下龍紀　（豊丘南小5年）
47　関口　駈　（上田清明小5年）
48　飯島大智　（松本菅野小5年）