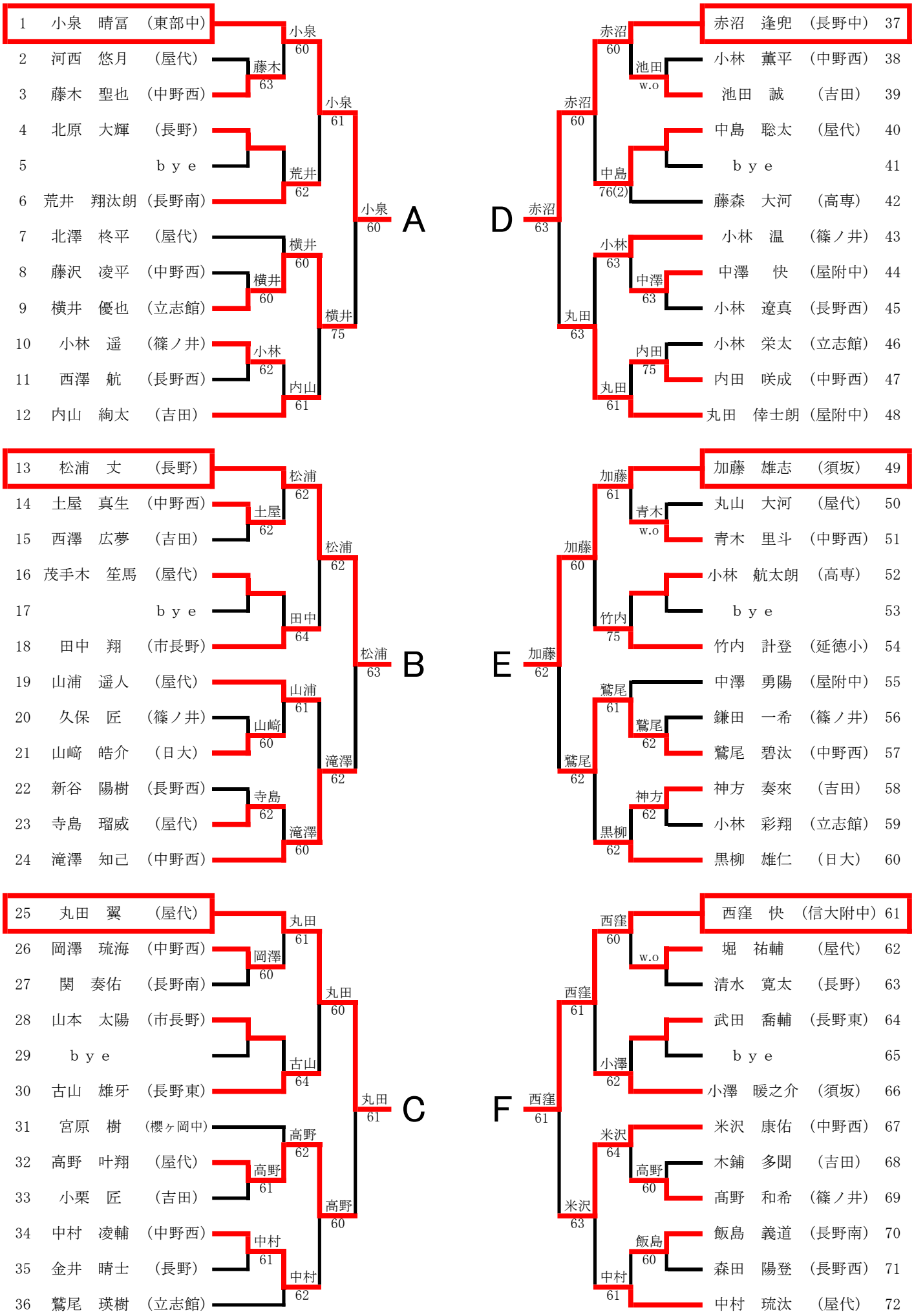
1 小泉 晴冨 (東部中)
2 河西 悠月 (屋代)
3 藤木 聖也 (中野西)
4 北原 大輝 (長野)
5 b y e
6 荒井 翔汰朗 (長野南)
7 北澤 柊平 (屋代)
8 藤沢 凌平 (中野西)
9 横井 優也 (立志館)
10 小林 遥 (篠ノ井)
11 西澤 航 (長野西)
12 内山 絢太 (吉田)
藤木 63
小泉 60
荒井 62
横井 60
小林 62
内山 61
小泉 61
横井 75
小泉 60
A
13 松浦 丈 (長野)
14 土屋 真生 (中野西)
15 西澤 広夢 (吉田)
16 茂手木 笙馬 (屋代)
17 b y e
18 田中 翔 (市長野)
19 山浦 遥人 (屋代)
20 久保 匠 (篠ノ井)
21 山﨑 皓介 (日大)
22 新谷 陽樹 (長野西)
23 寺島 瑠威 (屋代)
24 滝澤 知己 (中野西)
土屋 62
松浦 62
田中 64
山﨑 60
寺島 62
山浦 61
滝澤 60
松浦 62
滝澤 62
松浦 63
B
25 丸田 翼 (屋代)
26 岡澤 琉海 (中野西)
27 関 奏佑 (長野南)
28 山本 太陽 (市長野)
29 b y e
30 古山 雄牙 (長野東)
31 宮原 樹 (櫻ヶ岡中)
32 高野 叶翔 (屋代)
33 小栗 匠 (吉田)
34 中村 凌輔 (中野西)
35 金井 晴士 (長野)
36 鷲尾 瑛樹 (立志館)
岡澤 60
丸田 61
古山 64
高野 61
中村 61
高野 62
中村 62
丸田 60
高野 60
丸田 61
C
赤沼 逢兜 (長野中) 37
小林 薫平 (中野西) 38
池田 誠 (吉田) 39
中島 聡太 (屋代) 40
b y e 41
藤森 大河 (高専) 42
小林 温 (篠ノ井) 43
中澤 快 (屋附中) 44
小林 遼真 (長野西) 45
小林 栄太 (立志館) 46
内田 咲成 (中野西) 47
丸田 倖士朗 (屋附中) 48
赤沼 60
池田 w.o
中島 76(2)
小林 63
中澤 63
内田 75
丸田 61
赤沼 60
丸田 63
赤沼 63
D
加藤 雄志 (須坂) 49
丸山 大河 (屋代) 50
青木 里斗 (中野西) 51
小林 航太朗 (高専) 52
b y e 53
竹内 計登 (延徳小) 54
中澤 勇陽 (屋附中) 55
鎌田 一希 (篠ノ井) 56
鷲尾 碧汰 (中野西) 57
神方 奏來 (吉田) 58
小林 彩翔 (立志館) 59
黒柳 雄仁 (日大) 60
加藤 61
青木 w.o
竹内 75
鷲尾 61
鷲尾 62
神方 62
黒柳 62
加藤 60
鷲尾 62
加藤 62
E
西窪 快 (信大附中) 61
堀 祐輔 (屋代) 62
清水 寛太 (長野) 63
武田 喬輔 (長野東) 64
b y e 65
小澤 暖之介 (須坂) 66
米沢 康佑 (中野西) 67
木鋪 多聞 (吉田) 68
髙野 和希 (篠ノ井) 69
飯島 義道 (長野南) 70
森田 陽登 (長野西) 71
中村 琉汰 (屋代) 72
西窪 60
w.o
小澤 62
米沢 64
高野 60
飯島 60
中村 61
西窪 61
米沢 63
西窪 61
F

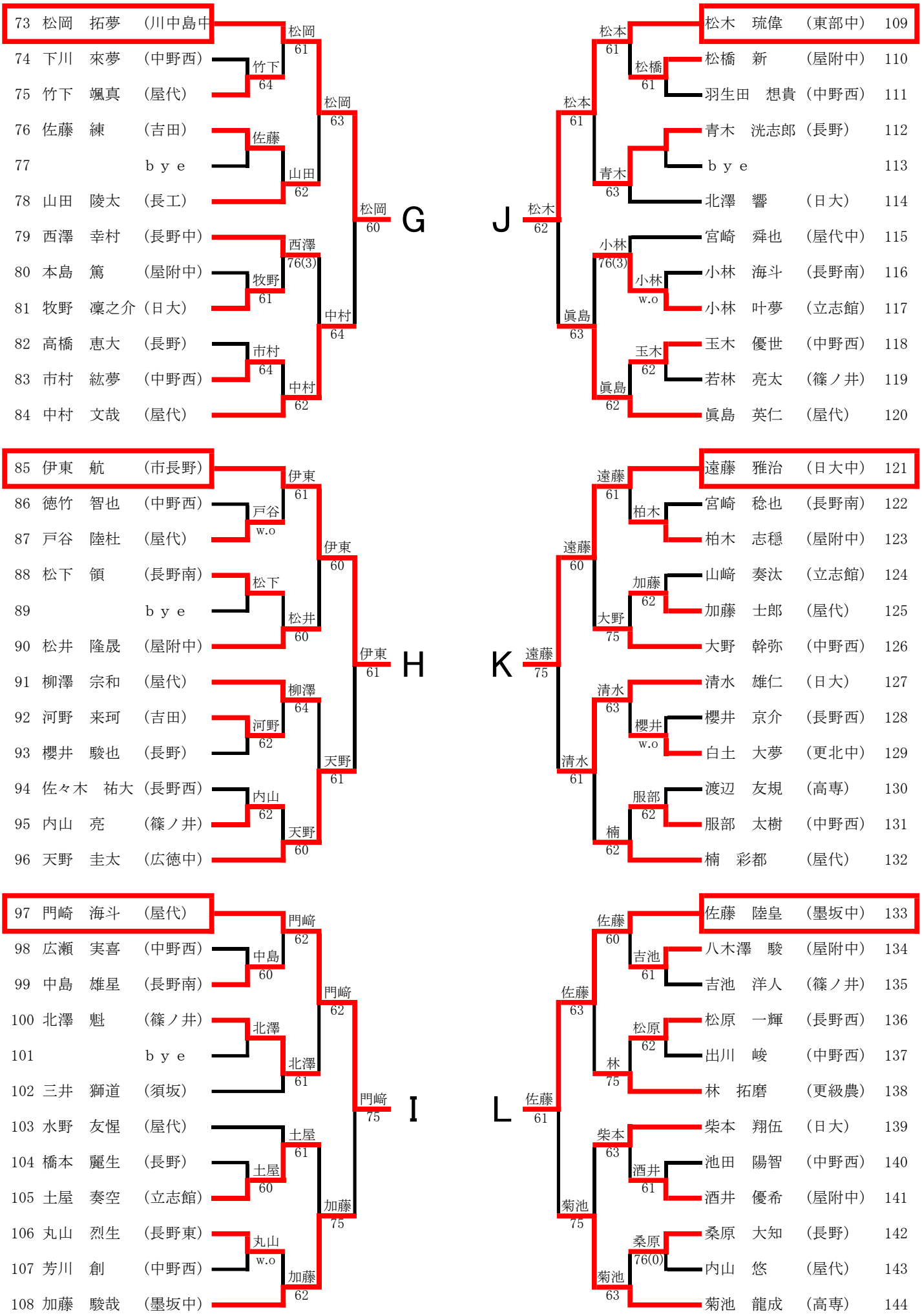
73 松岡 拓夢 (川中島中
74 下川 來夢 (中野西)
75 竹下 颯真 (屋代)
76 佐藤 練 (吉田)
77 bye
78 山田 陵太 (長工)
79 西澤 幸村 (長野中)
80 本島 篤 (屋附中)
81 牧野 凜之介 (日大)
82 高橋 恵大 (長野)
83 市村 紘夢 (中野西)
84 中村 文哉 (屋代)
松岡 61
竹下 64
佐藤
山田 62
松岡 63
西澤 76(3)
牧野 61
市村 64
中村 62
中村 64
松岡 60
G
85 伊東 航 (市長野)
86 徳竹 智也 (中野西)
87 戸谷 陸杜 (屋代)
88 松下 領 (長野南)
89 bye
90 松井 隆晟 (屋附中)
91 柳澤 宗和 (屋代)
92 河野 来珂 (吉田)
93 櫻井 駿也 (長野)
94 佐々木 祐大 (長野西)
95 内山 亮 (篠ノ井)
96 天野 圭太 (広徳中)
伊東 61
戸谷 w.o
松下
松井 60
伊東 60
柳澤 64
河野 62
内山 62
天野 60
天野 61
伊東 61
H
97 門崎 海斗 (屋代)
98 広瀬 実喜 (中野西)
99 中島 雄星 (長野南)
100 北澤 魁 (篠ノ井)
101 bye
102 三井 獅道 (須坂)
103 水野 友惺 (屋代)
104 橋本 麗生 (長野)
105 土屋 奏空 (立志館)
106 丸山 烈生 (長野東)
107 芳川 創 (中野西)
108 加藤 駿哉 (墨坂中)
門崎 62
中島 60
北澤
北澤 61
土屋 61
土屋 60
丸山 w.o
加藤 62
門崎 62
加藤 75
門崎 75
I
松木 琉偉 (東部中) 109
松橋 新 (屋附中) 110
羽生田 想貴 (中野西) 111
青木 洸志郎 (長野) 112
bye 113
北澤 響 (日大) 114
宮崎 舜也 (屋代中) 115
小林 海斗 (長野南) 116
小林 叶夢 (立志館) 117
玉木 優世 (中野西) 118
若林 亮太 (篠ノ井) 119
眞島 英仁 (屋代) 120
松本 61
松橋 61
松本 61
青木 63
松本 62
小林 76(3)
小林 w.o
眞島 63
玉木 62
眞島 62
J
遠藤 琉偉 (東部中) 121
宮崎 稔也 (長野南) 122
柏木 志穏 (屋附中) 123
山崎 奏汰 (立志館) 124
加藤 士郎 (屋代) 125
大野 幹弥 (中野西) 126
清水 雄仁 (日大) 127
櫻井 京介 (長野西) 128
白土 大夢 (更北中) 129
渡辺 友規 (高専) 130
服部 太樹 (中野西) 131
楠 彩都 (屋代) 132
遠藤 61
柏木
遠藤 60
加藤 62
大野 75
遠藤 75
清水 63
櫻井 w.o
清水 61
服部 62
楠 62
K
佐藤 陸皇 (墨坂中) 133
八木澤 駿 (屋附中) 134
吉池 洋人 (篠ノ井) 135
松原 一輝 (長野西) 136
出川 峻 (中野西) 137
林 拓磨 (更級農) 138
柴本 翔伍 (日大) 139
池田 陽智 (中野西) 140
酒井 優希 (屋附中) 141
桑原 大知 (長野) 142
内山 悠 (屋代) 143
菊池 龍成 (高専) 144
佐藤 60
吉池 61
佐藤 63
松原 62
林 75
佐藤 61
柴本 63
酒井 61
菊池 75
桑原 76(0)
菊池 63
L

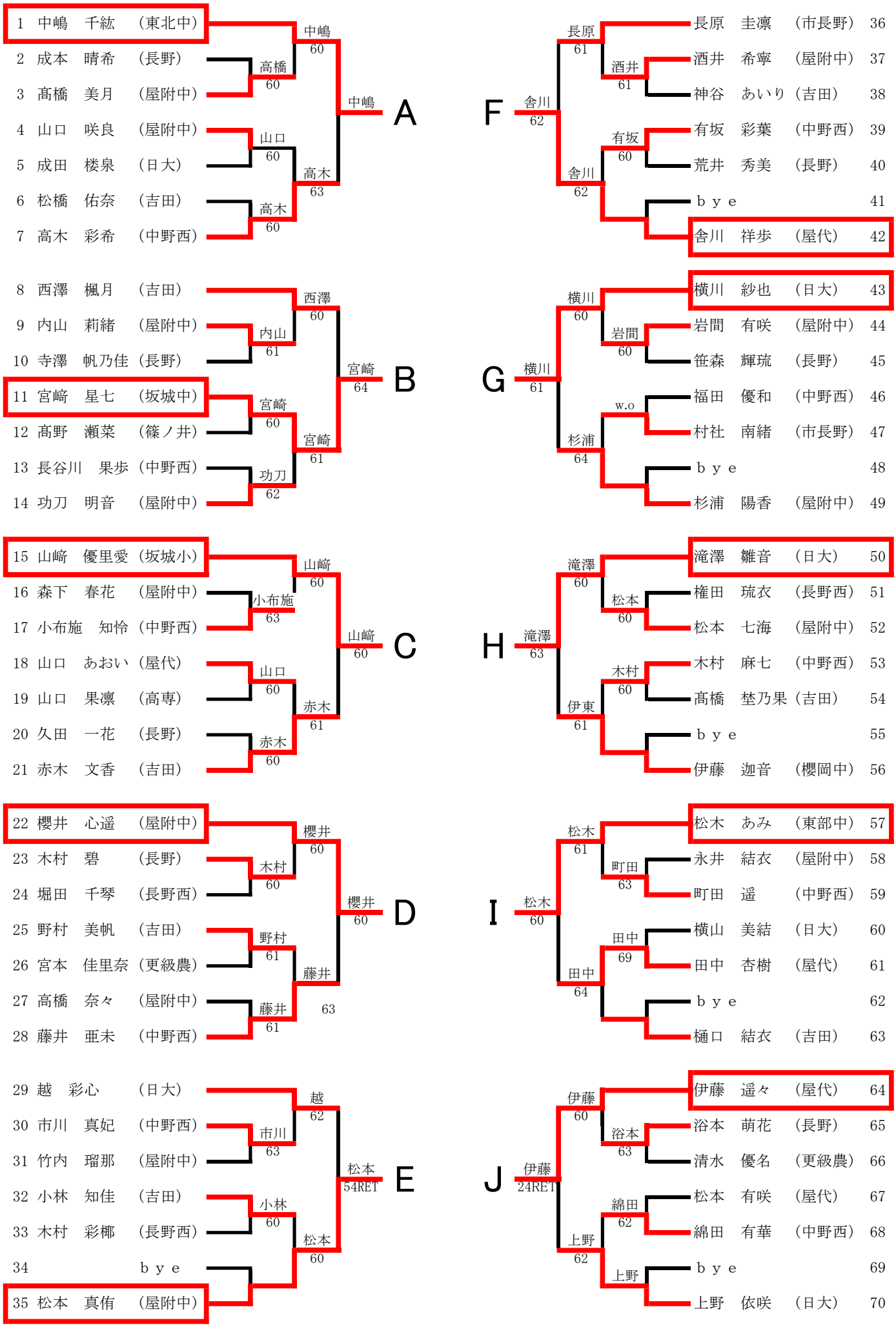
1 中嶋 千紘 (東北中)
2 成本 晴希 (長野)
3 髙橋 美月 (屋附中)
4 山口 咲良 (屋附中)
5 成田 楼泉 (日大)
6 松橋 佑奈 (吉田)
7 高木 彩希 (中野西)
高橋 60
山口 60
高木 60
中嶋 60
高木 63
中嶋
A
8 西澤 楓月 (吉田)
9 内山 莉緒 (屋附中)
10 寺澤 帆乃佳 (長野)
11 宮﨑 星七 (坂城中)
12 髙野 瀬菜 (篠ノ井)
13 長谷川 果歩 (中野西)
14 功刀 明音 (屋附中)
内山 61
宮﨑 60
功刀 62
西澤 60
宮﨑 61
宮﨑 64
B
15 山﨑 優里愛 (坂城小)
16 森下 春花 (屋附中)
17 小布施 知怜 (中野西)
18 山口 あおい (屋代)
19 山口 果凛 (高専)
20 久田 一花 (長野)
21 赤木 文香 (吉田)
小布施 63
山口 60
赤木 60
山﨑 60
赤木 61
山﨑 60
C
22 櫻井 心遥 (屋附中)
23 木村 碧 (長野)
24 堀田 千琴 (長野西)
25 野村 美帆 (吉田)
26 宮本 佳里奈 (更級農)
27 高橋 奈々 (屋附中)
28 藤井 亜未 (中野西)
木村 60
野村 61
藤井 61
櫻井 60
藤井 63
櫻井 60
D
29 越 彩心 (日大)
30 市川 真妃 (中野西)
31 竹内 瑠那 (屋附中)
32 小林 知佳 (吉田)
33 木村 彩椰 (長野西)
34 b y e
35 松本 真侑 (屋附中)
市川 63
小林 60
越 62
松本 60
松本 54RET
E
長原 61
酒井 61
有坂 60
舎川 62
舎川 62
長原 圭凛 (市長野) 36
酒井 希寧 (屋附中) 37
神谷 あいり (吉田) 38
有坂 彩葉 (中野西) 39
荒井 秀美 (長野) 40
b y e 41
舎川 祥歩 (屋代) 42
F
横川 60
岩間 60
w.o
杉浦 64
横川 61
横川 紗也 (日大) 43
岩間 有咲 (屋附中) 44
笹森 輝琉 (長野) 45
福田 優和 (中野西) 46
村社 南緒 (市長野) 47
b y e 48
杉浦 陽香 (屋附中) 49
G
滝澤 60
松本 60
木村 60
伊東 61
滝澤 63
滝澤 雛音 (日大) 50
権田 琉衣 (長野西) 51
松本 七海 (屋附中) 52
木村 麻七 (中野西) 53
髙橋 埜乃果 (吉田) 54
b y e 55
伊藤 迦音 (櫻岡中) 56
H
松木 61
町田 63
田中 69
田中 64
松木 60
松木 あみ (東部中) 57
永井 結衣 (屋附中) 58
町田 遥 (中野西) 59
横山 美結 (日大) 60
田中 杏樹 (屋代) 61
b y e 62
樋口 結衣 (吉田) 63
I
伊藤 60
浴本 63
綿田 62
上野 62
伊藤 24RET
伊藤 遥々 (屋代) 64
浴本 萌花 (長野) 65
清水 優名 (更級農) 66
松本 有咲 (屋代) 67
綿田 有華 (中野西) 68
b y e 69
上野 依咲 (日大) 70
J