大正製薬 リポビタン

第47回 全国選抜高校テニス大会

HOME　メニュー　試合情報

個人戦（男子）

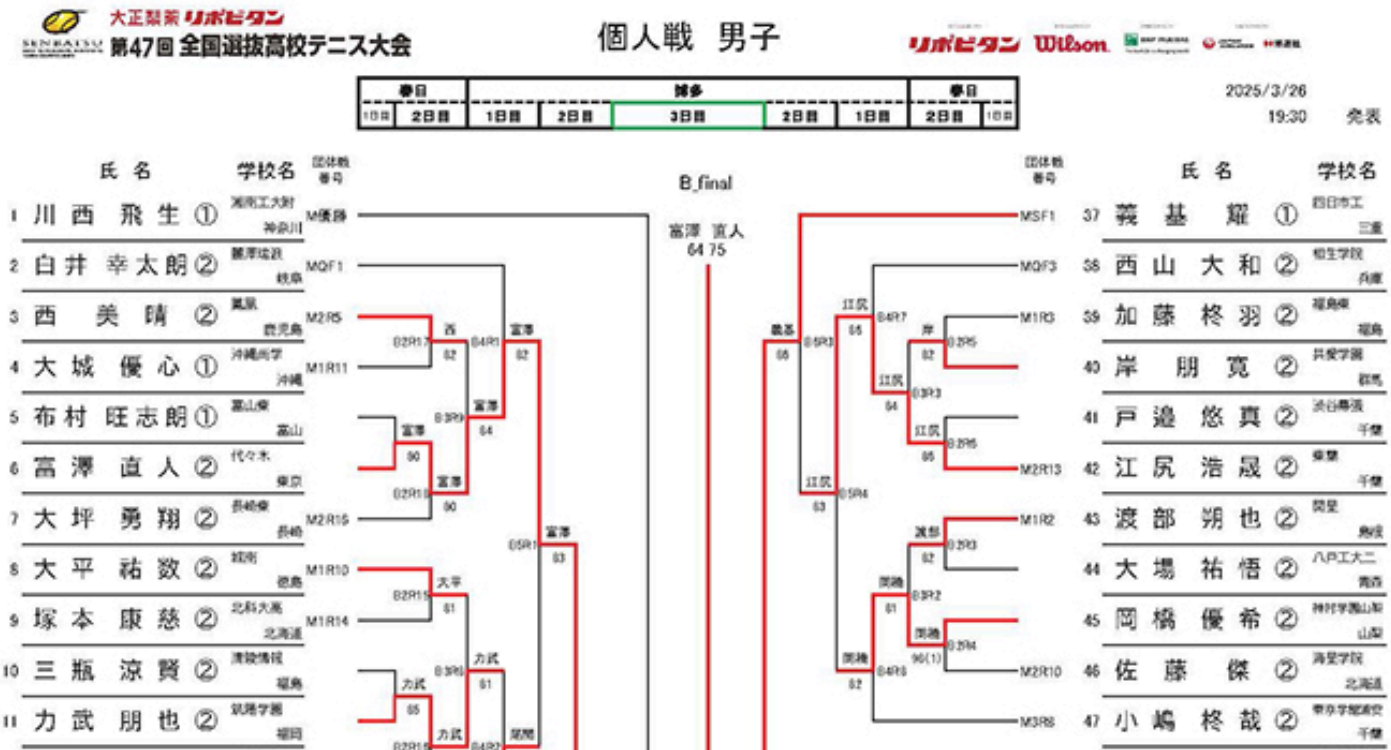

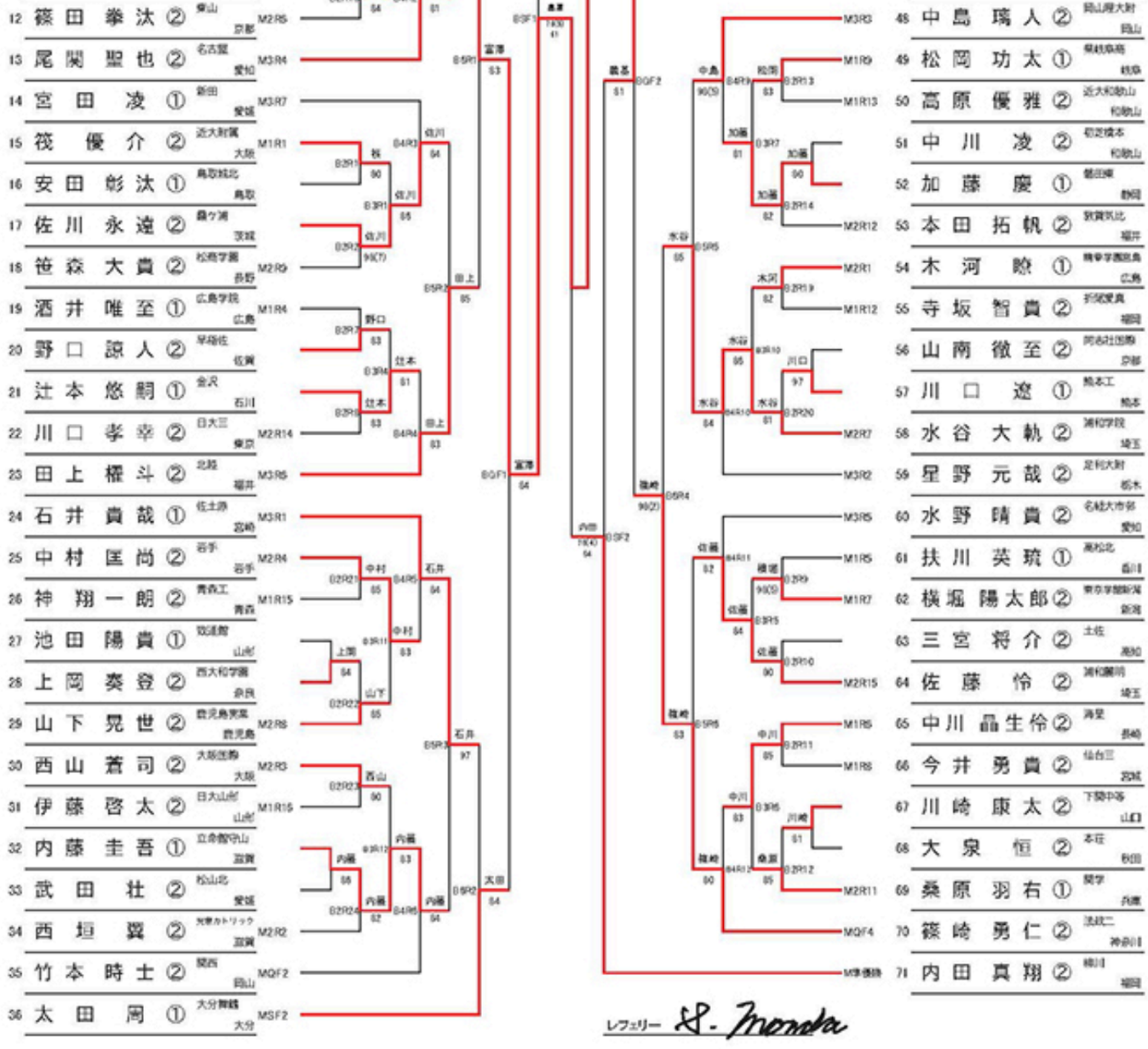

※公式アプリから閲覧の方は、トーナメント表の画

像もしくは、詳細のリンクを長押ししていただき、

「Opne Link」をタップするとPDFが開きます。

公式ハッシュタグ

#選抜高校テニス

MENU

第47回大会結果

団体戦（男子）

団体戦（女子）

個人戦（男子）

個人戦（女子）

3/25 男子団体結果詳細

3/25 女子団体結果詳細

3/24 男子団体結果詳細

3/24 女子団体結果詳細

3/23 男子団体結果詳細

3/23 女子団体結果詳細

3/22 男子団体結果詳細

3/22 女子団体結果詳細

3/21 男子団体結果詳細

3/21 女子団体結果詳細

HOME

大会概要

US Open

試合情報

大会日程

会場案内

出場校紹介

イベント情報

お知らせ

【全国選抜高校テニス大会実行委員会事務局】
株式会社日本旅行　九州法人営業部内
福岡市博多区博多駅前3-2-1日本生命博多駅前ビル５階
TEL：092-451-0633　FAX：092-451-0550

(C)全国選抜高校テニス大会実行委員会.